БИТУМОВАРКА БГ-1,0

ПАСПОРТ

УЮАВ.681742.501П

1. Назначение изделия

Битумоварка БГ-1,0 с газовой горелкой (далее в тексте битумоварка) предназначена для разогрева (расплавления) битума, смол, мастик, смесей на их основе и т.п. при проведении ремонтно-строительных и гидроизоляционных работ при температуре окружающей среды от минус 20°С до 35°С.

Пример расшифровки обозначения битумоварки БГ-1,0

Б – битумоварка;

Г – вариант исполнения;

1,0– объем разогретого битума в м³.

2. Технические характеристики

БГ-1,0	
Объем бака по загрузке, м³	1,0
Объем разогретого битума, м³	0,8
Время разогрева, час	2,6
Расход газа (при давлении 0,15 МПа), кг/час	2,5
Габаритные размеры (без прицепа), мм:	
-длина	1800
-ширина	1150
-высота	1650
Масса(без прицепа), кг	250

10. Свидетельство о приемке

10.1 Битумоварка БГ-1,0 зав №_____ соответствует технической документации предприятия-изготовителя и признана годной к эксплуатации.

ОТК_____ Дата_____

Представитель _____

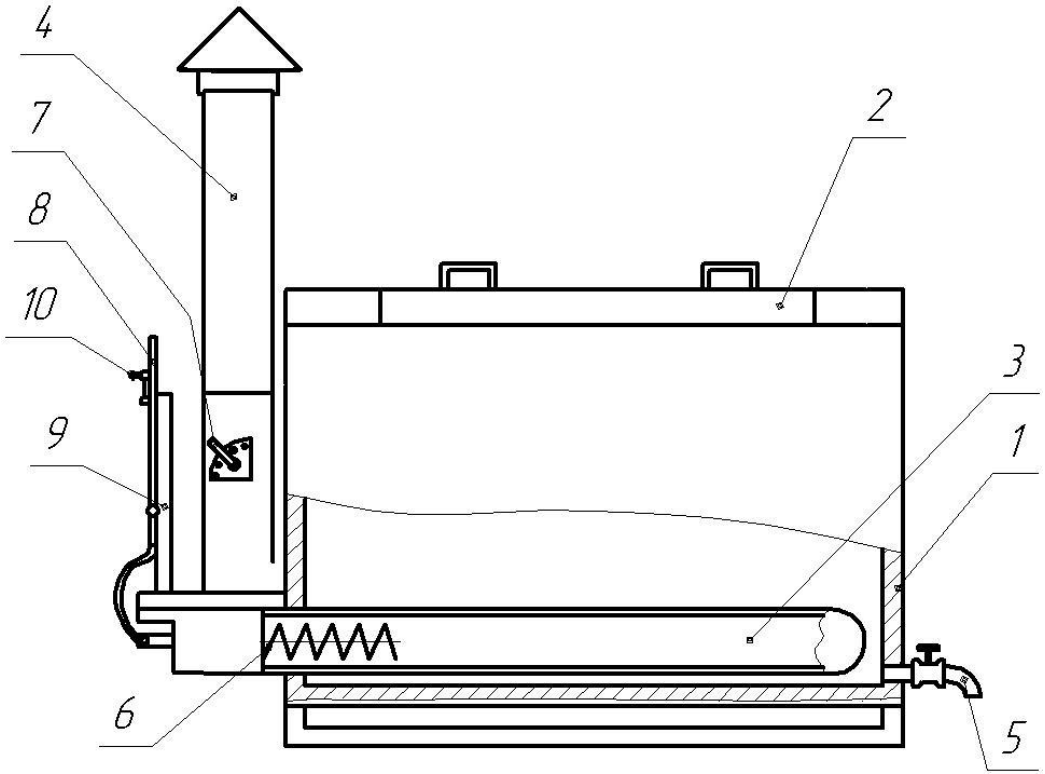

Рисунок 1

5. Состав изделия и принцип работы

Битумоварка состоит из следующих основных частей (рис.1)
1 – теплоизолированный корпус;
2 – крышка корпуса;
3 – труба теплообменная;
4 – труба для отвода продуктов сгорания;
5 – кран сливной;
6 – теплораспределитель;
7 – рычаг заслонки;
8 – установка ручная газовоздушная рычажная (УГВКр);
9 – кронштейн;
10 – фиксатор рычага установки.

6. Указания по эксплуатации

6.1 Подсоедините подачу газа к горелке в соответствии с паспортом на горелку

6.2 Загрузите битум в емкость битумоварки
Примечание. Минимальное количество загружаемого битума должно быть не менее 300 кг для полного закрытия (при его расплавлении) теплообменных труб.

6.3 Поджечь дежурное пламя и установить величину рабочего пламени в соответствии с паспортом .

6.4 По окончании работы отключить подачу газа, слить неиспользованный битум.

7. Техническое обслуживание

Периодически, не реже 1 раза в месяц, необходимо удалять битумный нагар с теплообменных труб с помощью скребковых инструментов для сохранения эффективной теплопередачи.

8. Транспортирование и хранение

8.1 Битумоварки могут транспортироваться любым видом транспорта на любые расстояния в диапазоне температур от минус 50ºС до 50ºС и относительной влажности до 98% при температуре 25ºС, с закреплением битумоварки внутри грузового помещения. Максимальное ускорение при транспортной тряске не должно превышать 30 м²/с.

8.2 Битумоварки должны храниться в закрытых помещениях при температуре окружающего воздуха от 0ºС до 40ºС и относительной влажности до 80% при температуре 25ºС. В воздухе не должно быть примесей, вызывающих коррозию.

9. Гарантии изготовителя

Изготовитель гарантирует нормальную работу изделия в течении 12 месяцев со дня продажи при соблюдении правил эксплуатации и хранения.

3. Комплектность

Битумоварка с установленной горелкой , шт.	1
Паспорт на горелку	1
	1
Паспорт на изделие	1

4. Требования безопасности

4.1 При эксплуатации битумоварки следует соблюдать требования, указанные в паспорте на горелку Персонал, работающий с битумоваркой, должен иметь индивидуальные средства защиты: спецодежду, защитные очки, рукавицы, сапоги резиновые.

4.2 Запрещается:
- оставлять работающую битумоварку без присмотра;
- прикасаться к корпусу битумоварки без защитных средств;
- ставить рядом с работающей битумоваркой легковоспламеняющиеся летучие вещества;
- помещать в рабочую емкость битумоварки инородные предметы, вещества, ЛВЖ;
- оставлять расплавленный битум (без слива) в битумоварке на длительное время без подогрева.

4.3 В случае возникновения нештатных ситуаций (воспламенение битума, утечка газа и др.) отключить подачу газа, принять меры к их устранению.

ООО «Все оборудование»

Сайт компании : vseoborud.ru e-mail: sale@vseoborud.ru

Челябинск +7(351) 223-04-43
Екатеринбург +7(343)271-02-15
Санкт-Петербург +7(812) 920-66-71